LanitPlast® s.r.o.

Boční síťová roleta k pergole
Bočná sieťová roleta k pergole
Oldalsó hálós roló pergolához
Roleta boczna siatkowa do pergoli

BIOCLIMATIC PREMIUM / PLUS

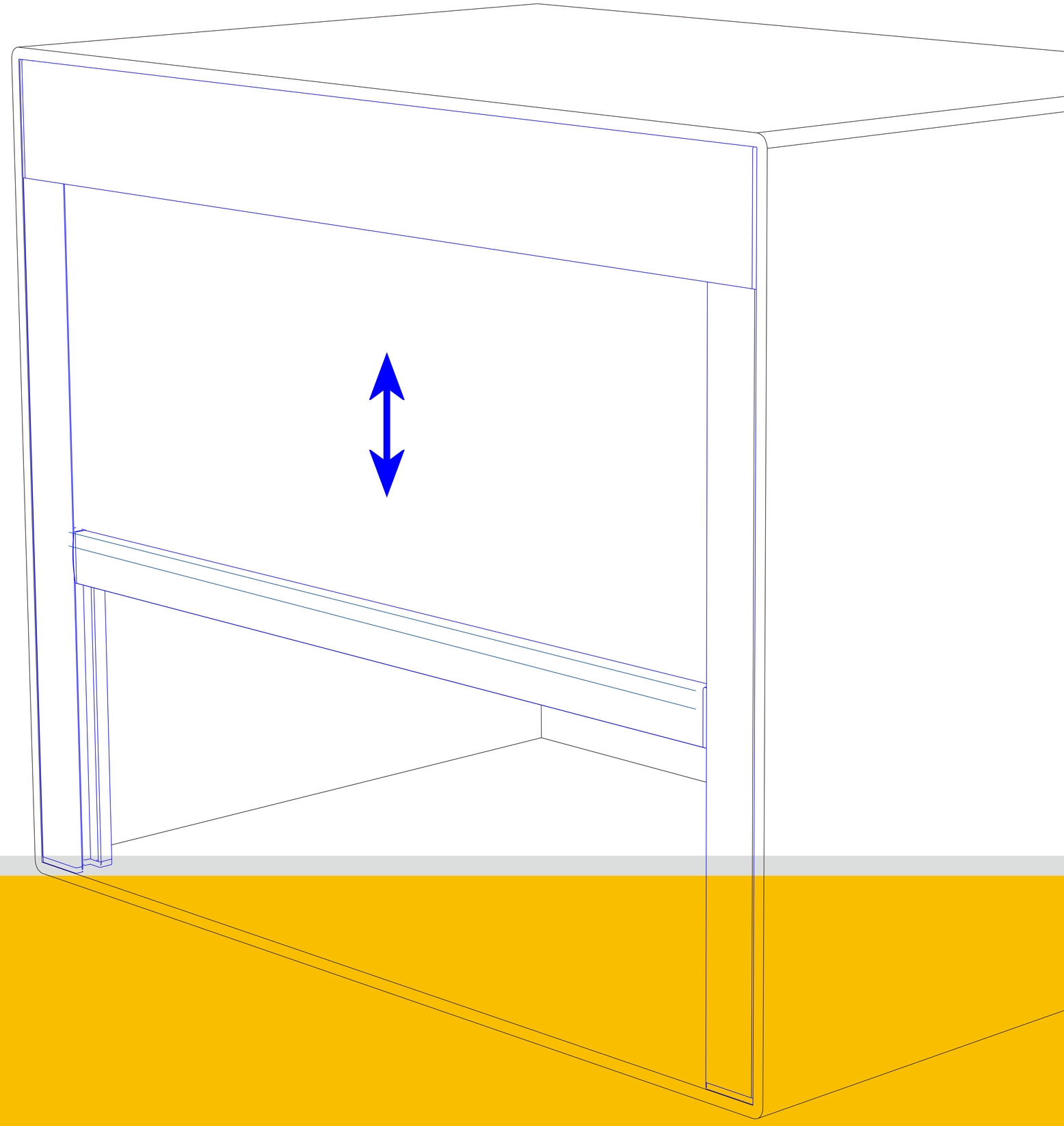

Montážní návod
Montážny návod
Telepítési utasítások
Instrukcja montażu

14.8.2025

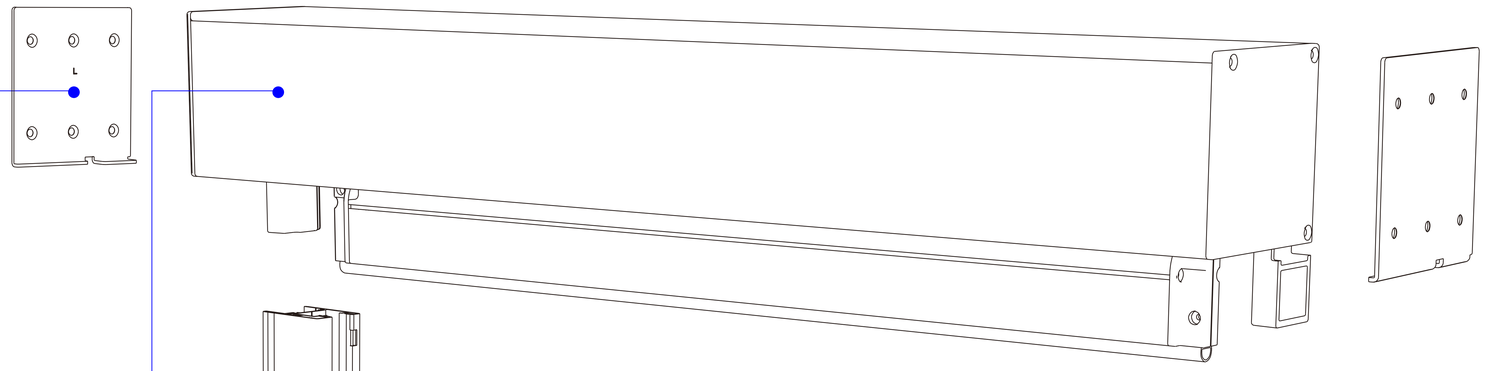

Držák pouzdra
Držiak púzdra
Tartó
Posiadacz sprawy

Pouzdro s roletou
Puzdro s roletou
Alumínium ház visszahúzható redőnyökkel
Kaseta z roletą

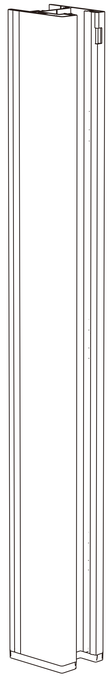

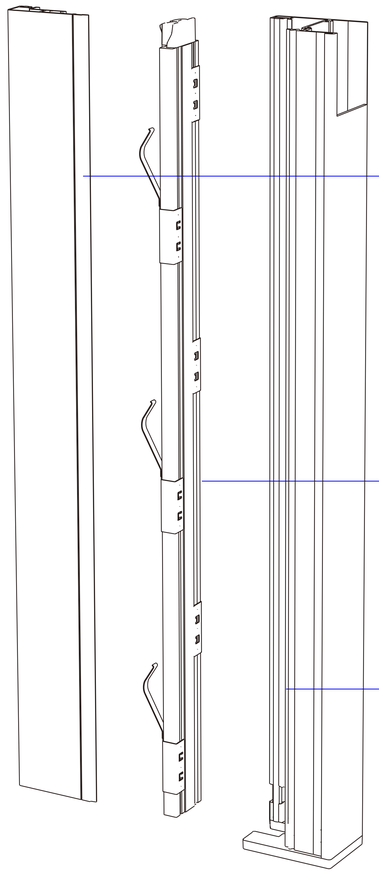

Kryt boční vodící lišty Kryt bočnej vodiacej lišty
Oldalsó vezetősín burkolat
Boczna osłona szyny prowadzącej

Polohovací lišta
Polohovacia lišta
Pozicionáló sín
Szyna pozycjonująca

Boční vodící lišta
Bočná vodiaca lišta
Oldalsó vezetősín
Boczna szyna prowadząca

Konstrukce boční stěny obsahuje pouzdro s roletou, vodící lišty a polohovací lišty. Během montáže nerozebírejte pouzdro s roletou. Roletu z pouzdra NEVYTAHUJTE!!

Konštrukcia bočnej steny obsahuje puzdro s roletou, vodiace lišty a polohovacie lišty. Počas montáže nerozoberajte puzdro s roletou. Roletu z puzdra NEVYŤAHUJTE!!

Az oldalfalszerkezet alumínium házból áll, visszahúzható redőnnyel, vezetősínekkel és pozicionáló sínekkel. A behúzható redőnnyel ellátott alumíniumház a beépítés során ne szerelje szét. SEMMILYEN körülmények között NE húzza ki a rolót a tokból.

Konstrukcja ściany bocznej obejmuje obudowę rolety, prowadnice i szyny pozycjonujące. Nie należy demontować obudowy rolety podczas instalacji. W ŻADNYM WYPADKU NIE WYCIĄGAJ rolety z kasety.

DŮLEŽITÉ / DÔLEŽITÉ / WAŻNY / FONTOS :

Rolety 3 a 4 m je možné zabudovat do pergoly kdykoliv dodatečně.

Roletu 5 m je nejjednodušší namontovat současně se stavbou pergoly. Dodatečná instalace je možná, ale vyžaduje demontáž a uvolnění horního nosníku pergoly (lišta TB nebo BB, podle toho, pod kterým nosníkem chce mít roletu namontovanou - viz montážní návod na stavbu pergoly), případně uvolnění ukotvení všech 4 noh pergoly a nadzvednutí celé pergoly o cca 5 cm, aby bylo možné namontovat prostřední hliníkovou nosnou nohu, která je součástí rolety 5 m. Detail je na obrázku na následující stránce

Rolety 3 a 4 m je možné zabudovať do pergoly kedykoľvek dodatočne.

Roletu 5 m je najjednoduchšie namontovať súčasne so stavbou pergoly. Dodatočná inštalácia je možná, ale vyžaduje demontáž a uvoľnenie horného nosníka pergoly (lišta TB alebo BB, podľa toho, pod ktorým nosníkom chce mať roletu namontovanú - viď montážny návod na stavbu pergoly), prípadne uvoľnenie ukotvenia všetkých 4 nôh pergoly a nadvihnutie celej pergoly o cca 5 cm, aby bolo možné namontovať prostrednú hliníkovú nosnú nohu, ktorá je súčasťou rolety 5 m. Detail je na obrázku na nasledujúcej stránke

W pergoli można w każdej chwili zamontować rolety zewnętrzne o szerokości 3 i 4 metrów.

Roletę 5-metrową najłatwiej zamontować jednocześnie z budową pergoli. Możliwy jest dodatkowy montaż, wymaga on jednak demontażu i zwolnienia górnej belki pergoli (szyny TB lub BB, w zależności od tego, pod którą belką ma być zamontowana roleta - patrz instrukcja montażu pergoli) lub zwolnienia zakotwiczenia wszystkich 4 nóg pergoli i podniesienia całej pergoli o około 5 cm, aby móc zamontować środkową aluminiową nogę podporową, która jest częścią 5-metrowej rolety. Szczegóły przedstawiono na rysunku na następnej stronie.

A pergolába bármikor beépíthetők 3 és 4 méteres rolós függönyök.

Az 5 m-es rolót a legegyszerűbb a pergola építésével egy időben felszerelni. Későbbi beszerelés is lehetséges, de ehhez a pergola felső gerendájának leszerelése és kioldása szükséges (TB vagy BB sín, attól függően, hogy melyik gerenda alá szeretnéd a rolót szerelni - lásd a pergola építési útmutatóját), vagy a pergola mind a 4 lábának rögzítését ki kell oldani, és a teljes pergolát kb. 5 cm-rel meg kell emelni, hogy fel lehessen szerelni a középső alumínium tartólábat, amely az 5 m-es roló része. A részlet a következő oldalon található rajzon látható.

Pouze pro model 53 / Len pre model 53 / Tylko dla modelu 53 / Csak modellhez 53:

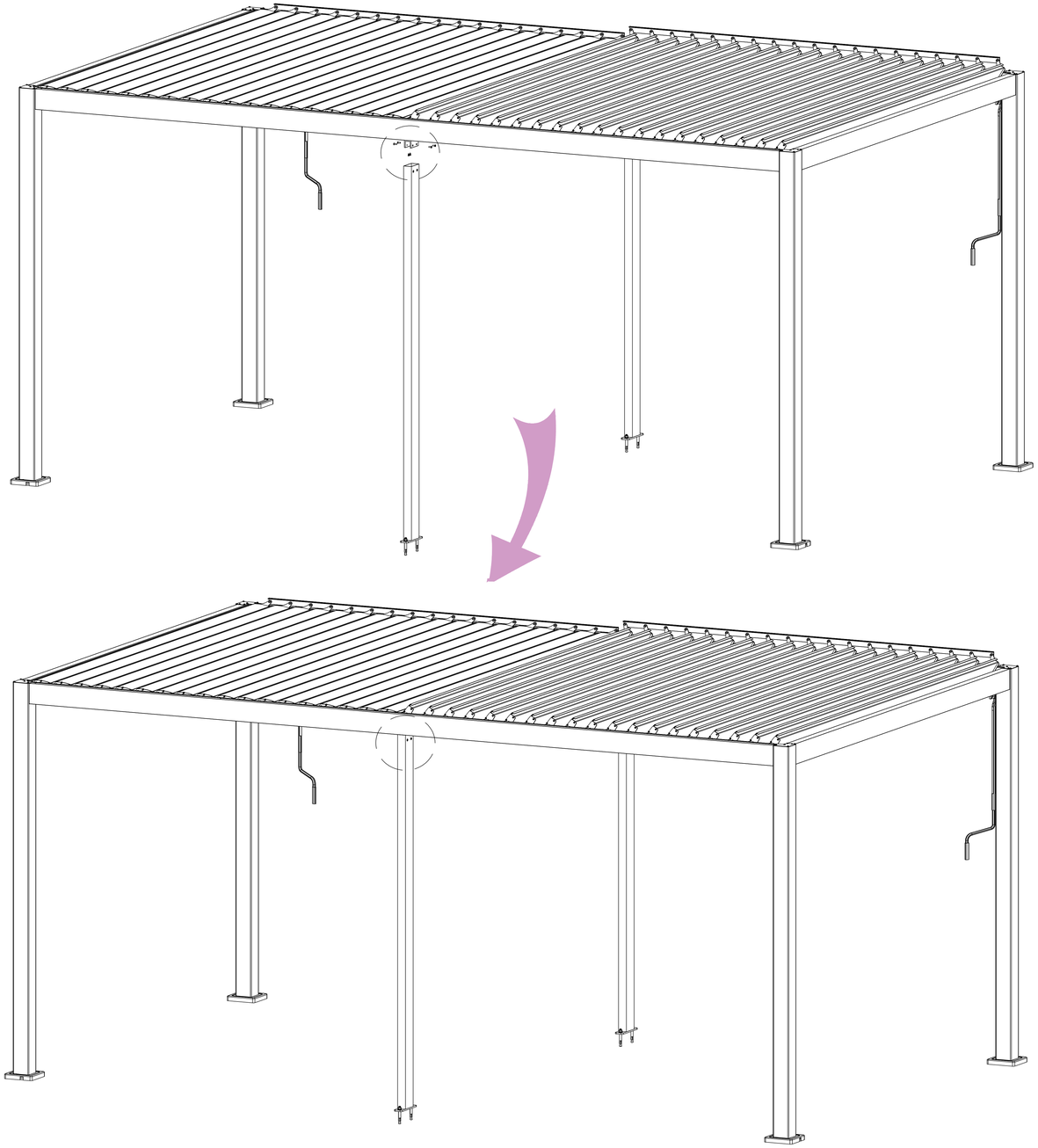

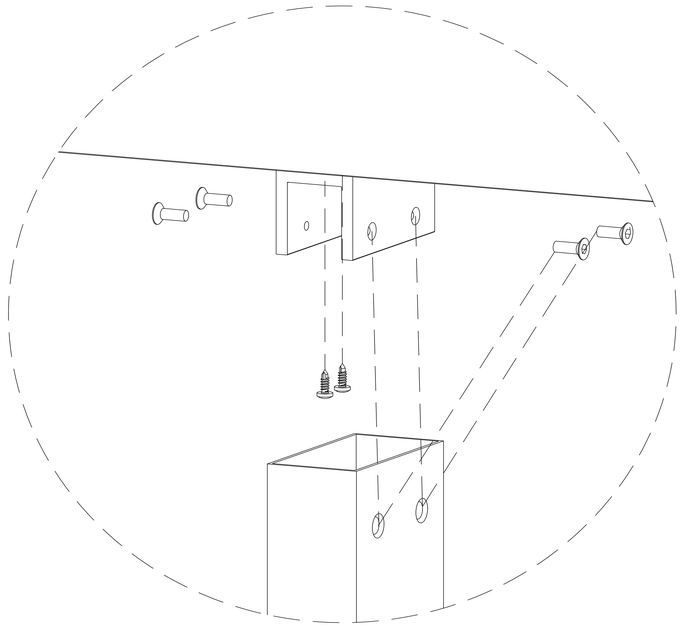

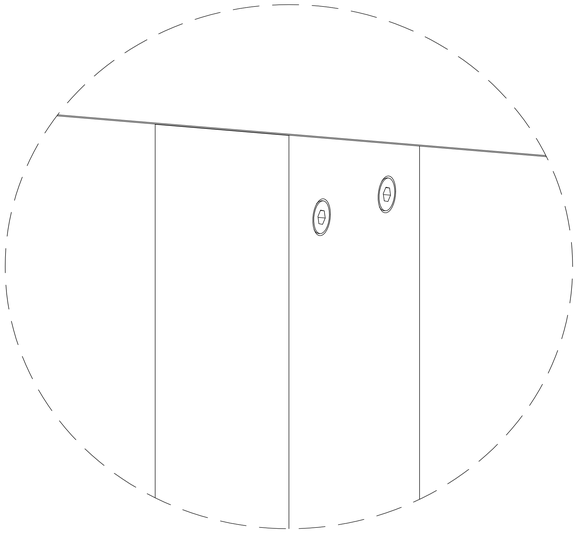

Každou podpěru přišroubujte 3 šrouby - viz obrázek
Každú podperu priskrutkujte 3 skrutky - viď obrázok
Csavarozzon minden támasztékot 3 csavarral - lásd a képet.
Przykręć każdy wspornik 3 śrubami - patrz zdjęcie

Levá podpěra pouzdra s roletou
Ľavá podpera puzdra s roletou
Baloldali alumínium ház tartó
Lewy wspornik obudowy z roletą

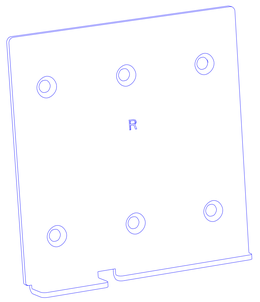

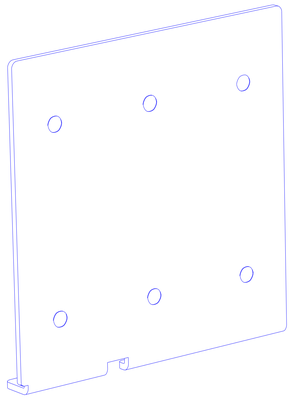

Pravá podpěra pouzdra s roletou
Pravá podpera puzdra s roletou
Jobb oldali alumínium ház tartó
Prawy wspornik obudowy z roletą

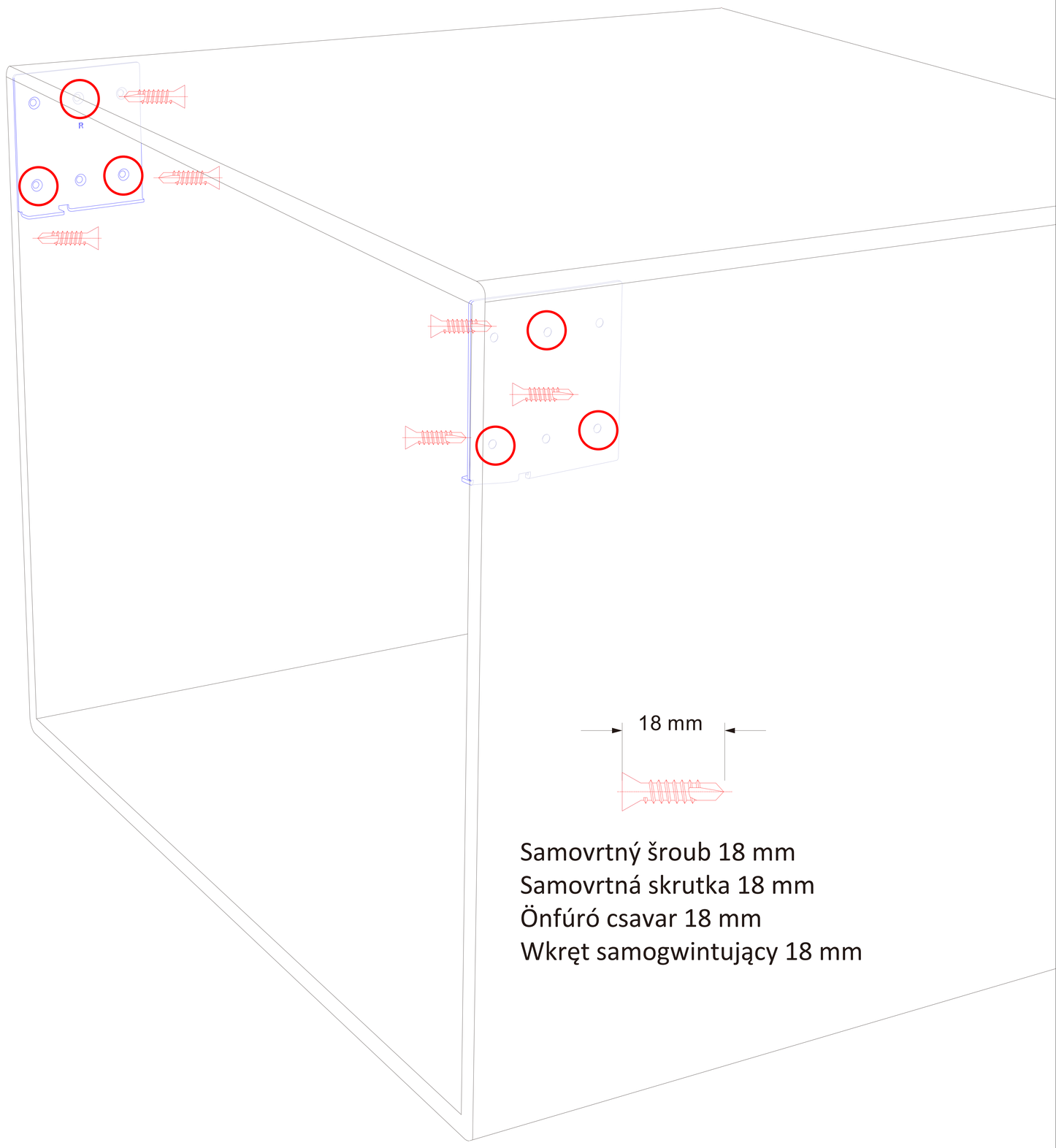

Samovrtný šroub 18 mm
Samovrtná skrutka 18 mm
Önfúró csavar 18 mm
Wkręt samogwintujący 18 mm

Montáž bočních podpěr pro pouzdro s roletou
Montáž bočných podpier pre púzdro s roletou
A oldalsó támaszainak beépítése
Montaż wsporników bocznych obudowy rolety

Zasuňte pouzdro mezi držáky
Zasuňte puzdro medzi držiaky
Csúsztassa a házat a konzolok közé
Wsunąć obudowę pomiędzy wsporniki

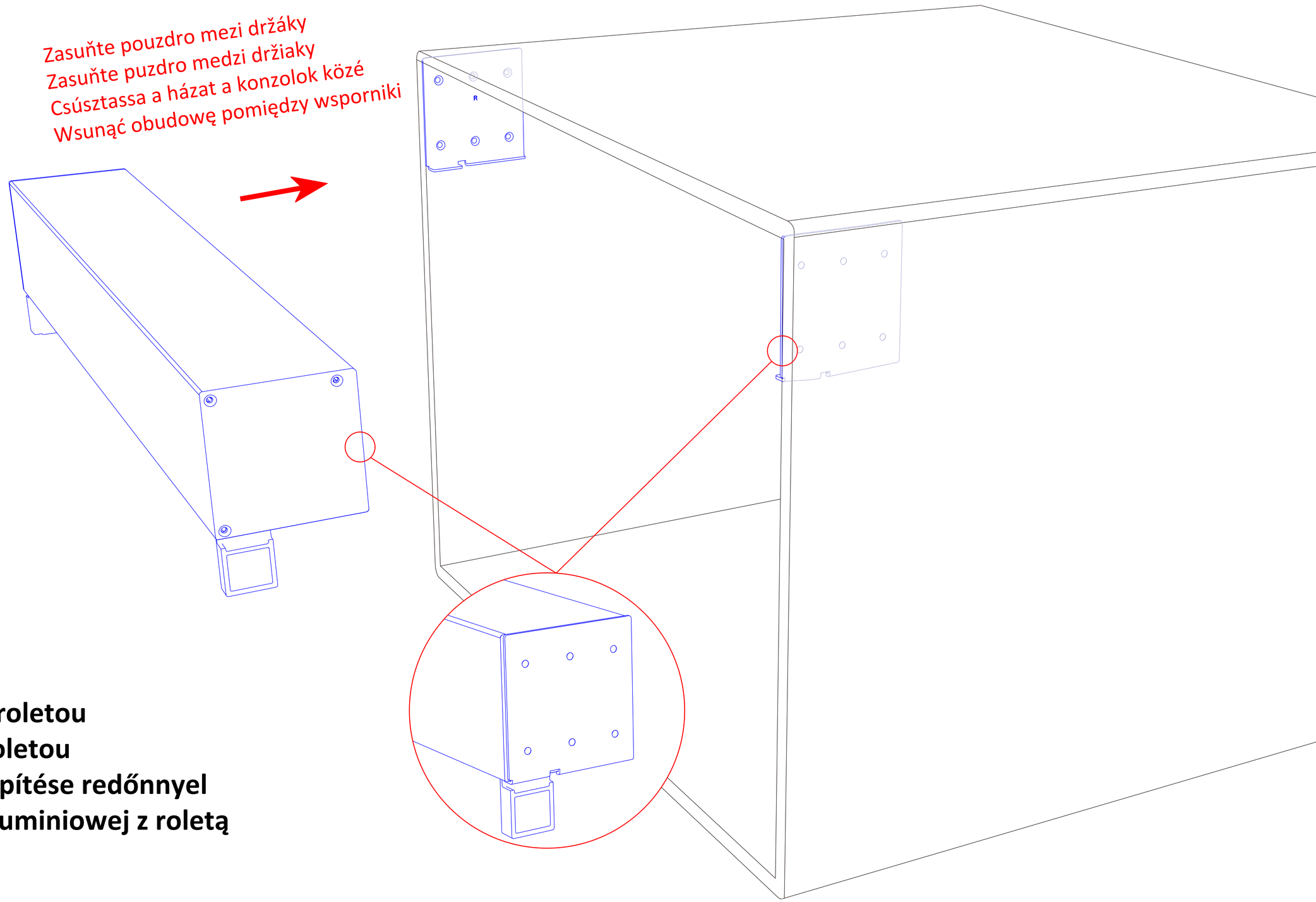

Montáž pouzdra s roletou
Montáž puzdra s roletou
Alumíniumház beépítése redőnnyel
Montaż skrzynki aluminiowej z roletą

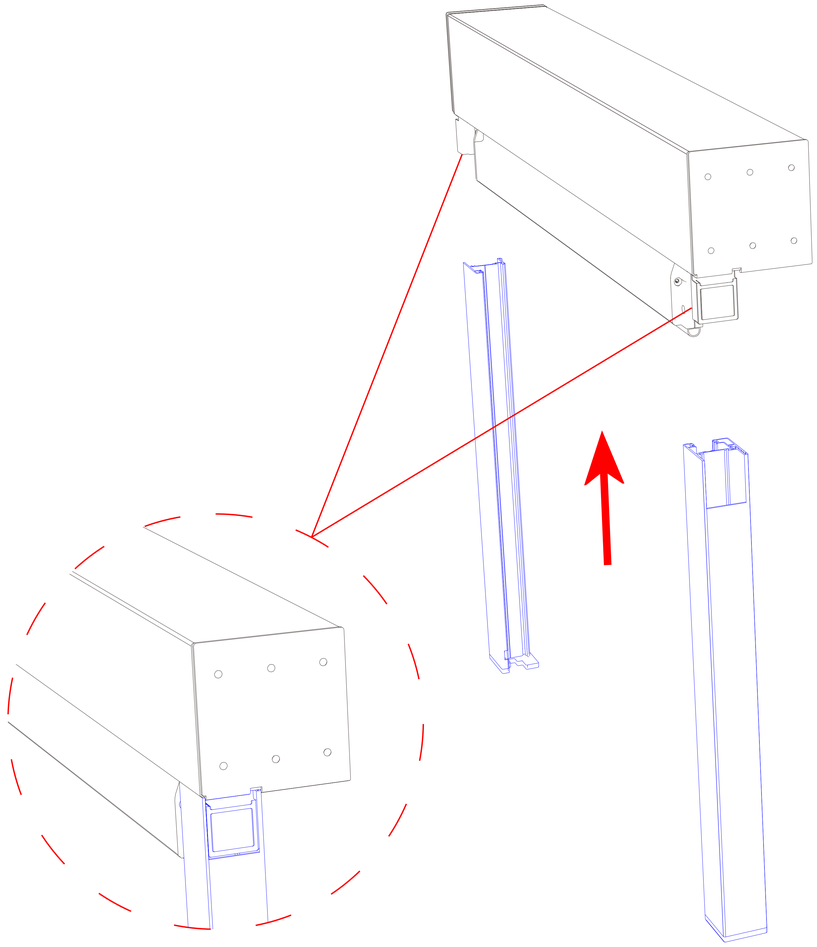

Namontujte levou a pravou boční lištu do pouzdra s roletou, obě lišty vyrovnejte do svislého směru a přišroubujte na nosnou nohu pergoly - viz detail A

Namontujte ľavú a pravú bočnú lištu do puzdra s roletou, obe lišty vyrovnajte do zvislého smeru a priskrutkujte na nosnú nohu pergoly - viď detail A

Illessze a bal és jobb oldalsó síneket a redőnyházba, igazítsa mindkét sínt függőlegesen, és csavarozza őket a pergola tartó lábához - lásd az A részletet.

Zamontuj lewą i prawą szynę boczną w obudowie rolety, ustaw obie szyny pionowo i przykręć je do wspornika pergoli - patrz szczegół A.

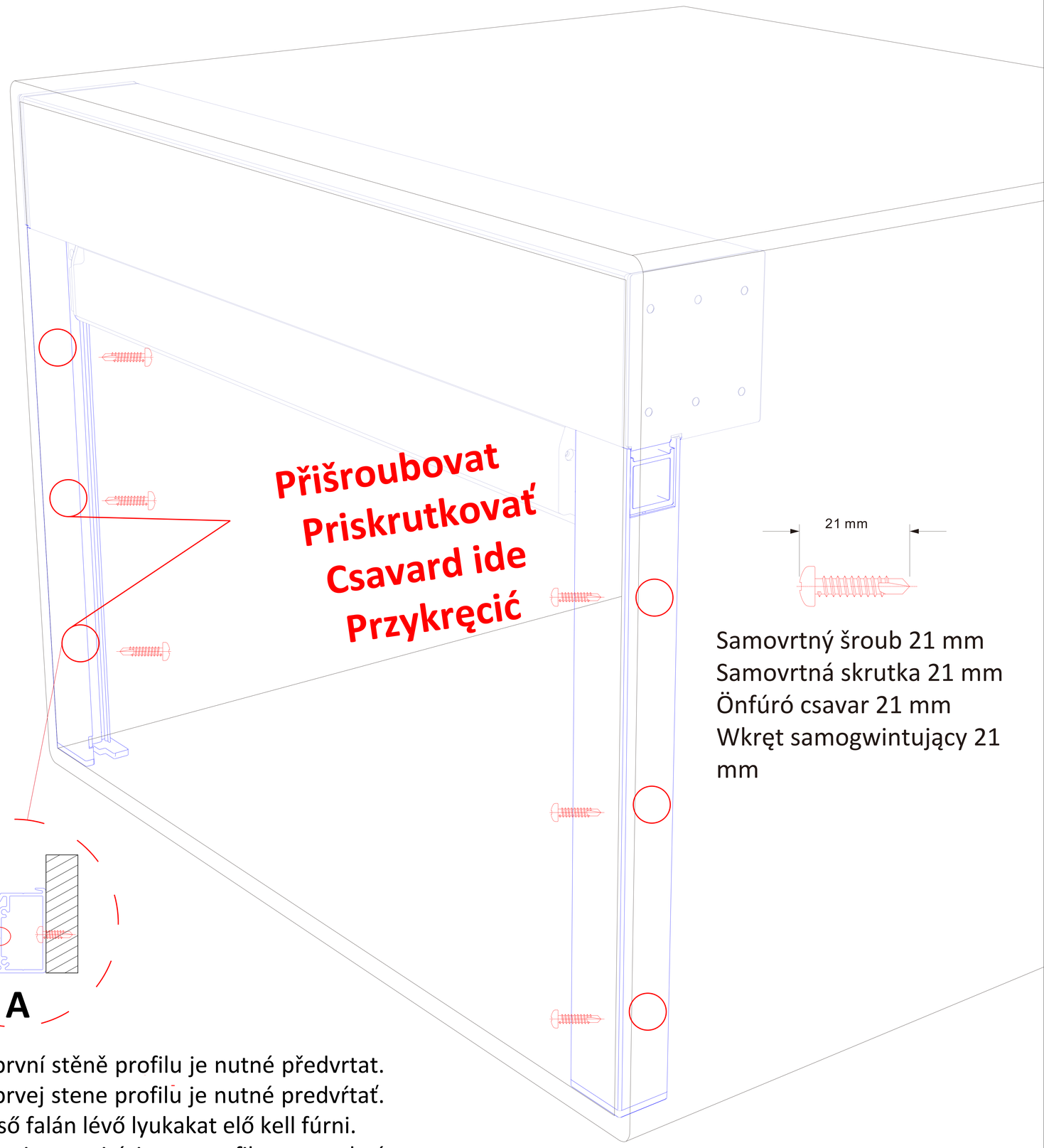

Otvory v první stěně profilu je nutné předvrtat.
Otvory v prvej stene profilu je nutné predvŕtať.
A profil első falán lévő lyukakat elő kell fúrni.
Otwory w pierwszej ściance profilu muszą być wstępnie wywiercone.

Samovrtný šroub 21 mm
Samovrtná skrutka 21 mm
Önfúró csavar 21 mm
Wkręt samogwintujący 21 mm

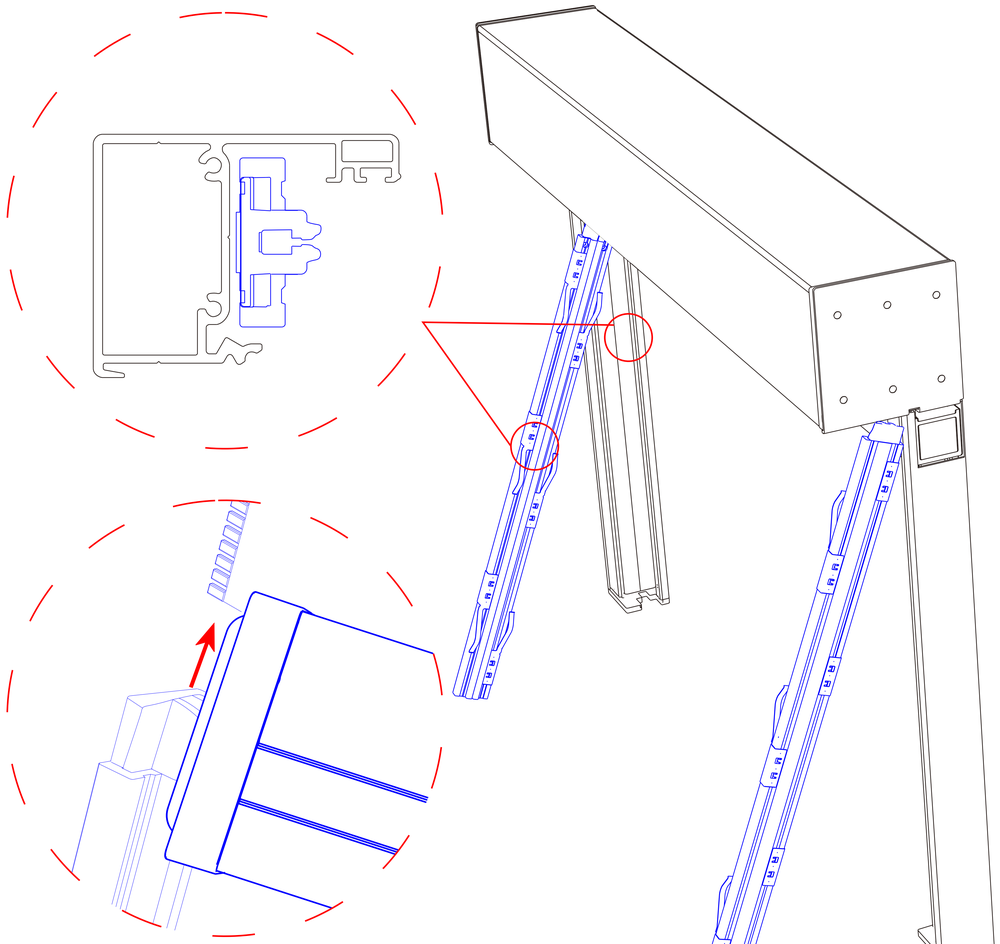

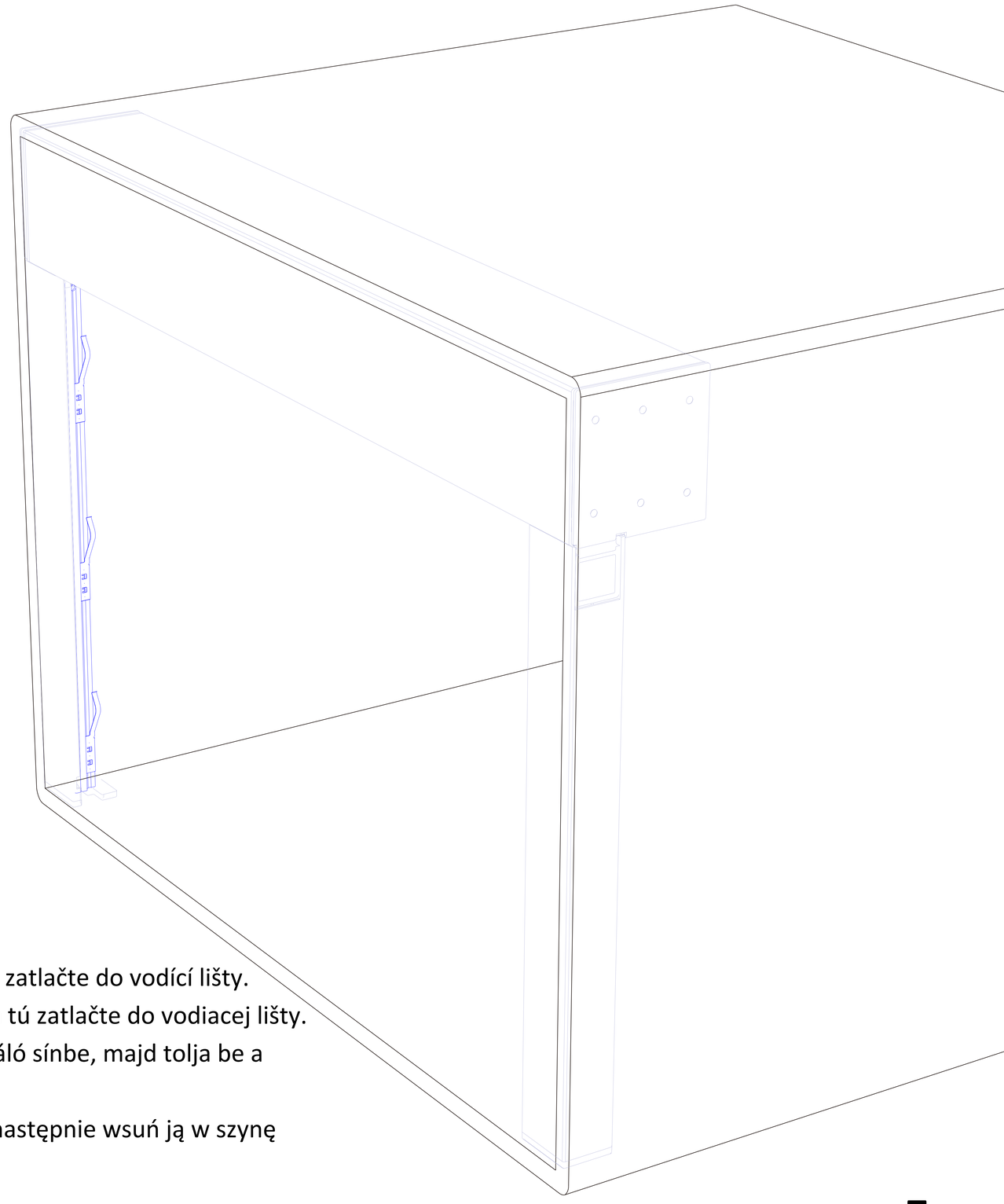

Vytáhněte roletu o cca 150 mm a zasuňte ji na obou stranách do polohovací lišty a tu zatlačte do vodící lišty.
Vytiahnite roletu o cca 150 mm a zasuňte ju na oboch stranách do polohovacej lišty a tú zatlačte do vodiacej lišty.
Húzza ki a hálós redőnyt kb. 150 mm-re, és csúsztassa be mindkét oldalon a pozicionáló sínbe, majd tolja be a vezetősínbe.
Wyciągnij roletę na ok. 150 mm i wsuń ją w szynę pozycjonującą po obu stronach, a następnie wsuń ją w szynę prowadzącą.

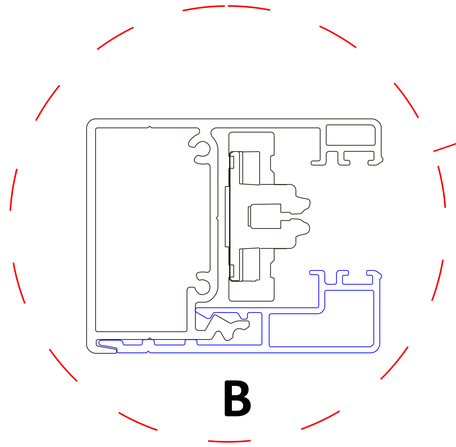

Na boční vodící lištu mírným tlakem nasuňte kryt boční vodící lišty - viz detail B.

Na bočnú vodiacu lištu miernym tlakom nasuňte kryt bočnej vodiacej lišty - viď detail B.

Csúsztassa az oldalsó vezetőburkolatot enyhe nyomással az oldalsó vezetősínre - lásd a B. részletet.

Nasunąć pokrywę prowadnicy bocznej na prowadnicę boczną, lekko dociskając - patrz szczegół B.